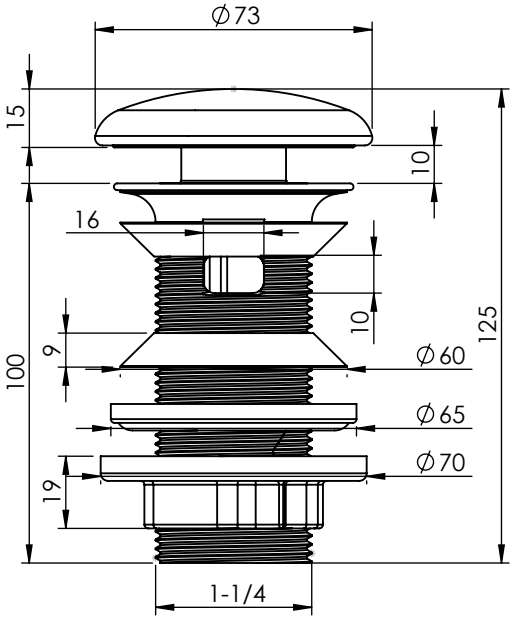
Ø73
15
10
16
10
125
100
9
Ø60
Ø65
Ø70
19
1-1/4